BIOSCO - PUC

POSTE DE TRANSFORMATION HTA/BT

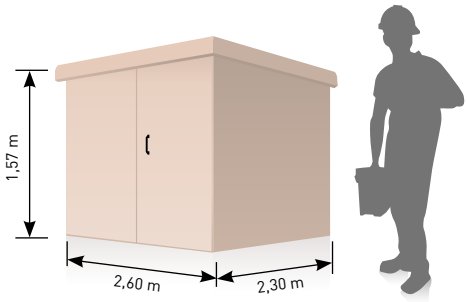

FABRICATION FRANÇAISE

Utilisation

Le PUC est un Poste Urbain Compact de 250 à 630 kVA, raccordé en antenne ou en coupure d'artère au réseau du distributeur d'énergie en 15 ou 20 kV.

Les + de la gamme

- Un des plus petit postes compacts du marché, de puissance 630 kVA
- S'intégre parfaitement dans les environnements urbains et ruraux
- Bénificie de toutes les fonctionnalités d'un poste à couloir de manœuvre 3 UF

Schéma électrique de principe avec options

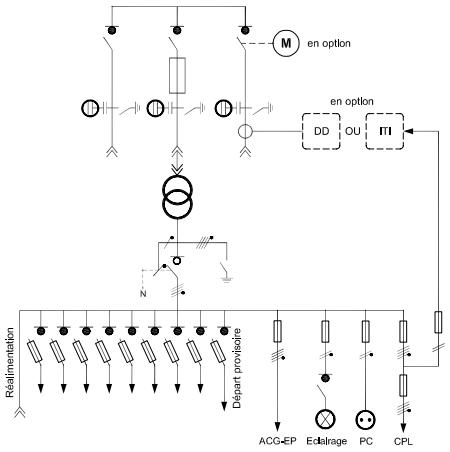

Caractéristiques techniques		
Spécification	EDF HN 64-S-32 amendement d'août 2001 et HM-24/01/083/A	
Normes	NF EN 62271-202, NF EN 13 501-1	
Directives européennes	2009/125/EC du 21 octobre 2009 (éco-conception)	
Agrément / ATE	04E028/PLz	
Indices de protection	IP 25D et IK 10	
Mode d'exploitation	Extérieur	
Superficie au sol	5,98 m²	
Dimensions hors sol	(H x L x l) 1570 x 2790 x 2450 mm	
Masse maximum (avec équipement)	9,1 tonnes avec transformateur 630 kVA	
Constitution du poste	Enveloppe monobloc en béton	
	Cuve de rétention du diélectrique du transformateur	
	2 portes d'accès en face avant	
	Demi toiture avant en position 45° pour exploitation	
	Ouvrant latéral droit	
	Trappe passe-câble pour départ provisoire	
	Lunette passe-câble pour réalimentation par groupe électrogène sur le TIPI	
	Affiches et plaques signalétiques réglementaires	
Couleurs standard	Finition crépie RAL 1015 ou 6003	
Caractéristiques électriques		
Capacité maximale de l'équipement électrique	Tableau compact 2IP, transformateur de 630 kVA, TIPI 8-1200, coffret ITI et 2 coffrets EP S20	
Raccordements réseau HTA	Par CSE-400A-24 pour câbles HTA de 240 mm² maxi par phase	
Raccordements réseau BT	Câbles de 240 mm² maxi par phase	
Équipements électriques	Tableau HTA compact RM6 IP ou 2IP non extensible, conforme à la HN 64-S-52	
	Liaison HTA 20 kV, 50 mm² Alu par phase	
	Transformateur 15 ou 20 kV de 250, 400 ou 630 kVA conforme à la HN 52-S-27 éco-design	
	Liaison BT 11 x 240 mm²	
	Tableau TIPI 8-1200 conforme à la HN 63-S-61	
	2 coffrets type S20 vides pour EP	
	Dispositif d'éclairage intérieur	
	Platine support du concentrateur Linky	
	Circuit de terre intérieur des masses métalliques ramené sur le barreau cuivre de mesures	
	Câblette cuivre pour réalisation de la ceinture équipotentielle sur chantier	
Options		
Génie civil	Teintes spéciales	Bardages bois
	Rehausse du poste	Porte anti-affiche
Électrique	Transformateur avec pertes réduites sous certains conditions de poids, dimensions et hauteur de raccordement HTA	
	Détecteur de défaut ampèremétrique ou directionnel avec ppacs	
	Motorisation des interrupteurs du tableau HTA associé à un coffret ITI 2 voies (support RTC ou radio)	
	Fusibles BT taille 2 pour départs TIPI de 125 à 400 A	
	Équipements des platines d'éclairage public (B36-2-22 max)	

Béton

Technologie utilisée

Le béton garantit solidité et longévité au poste (résistance aux chocs thermiques, mécaniques et à la corrosion).

CAHORS
SOLUTIONS INTÉGRÉES

> IMPLANTATION

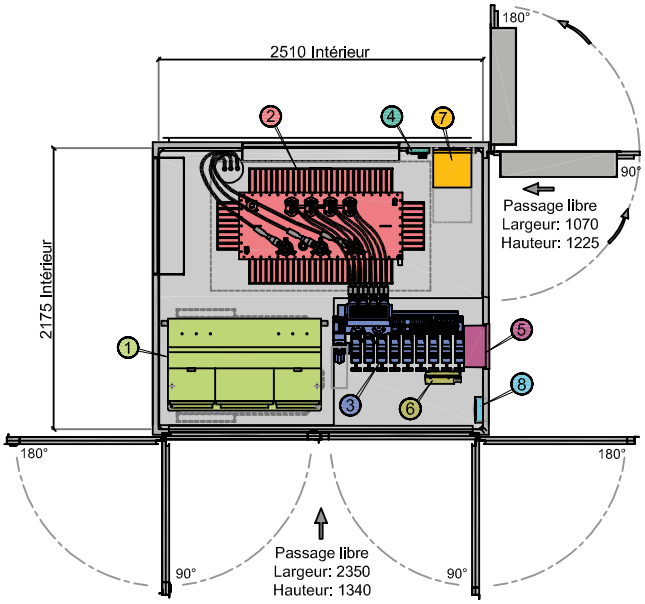

> FOUILLE

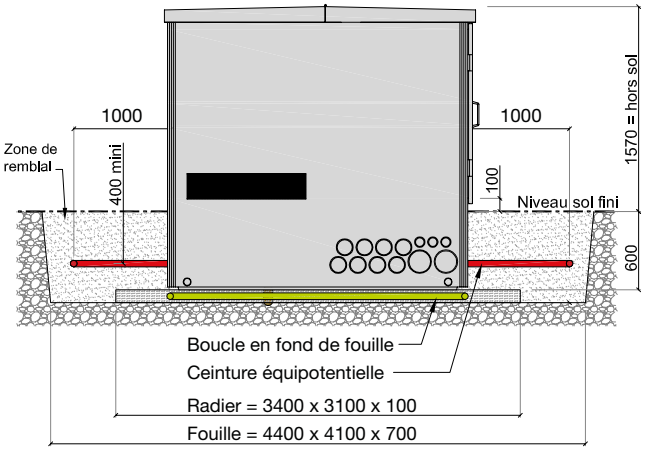

1. Tableau MT (RM6 - 3 fonctions maxi)
2. Transformateur 630 kVA max
3. Tableau BT (TIPI 8-1200)
4. Support CPL
5. 2 coffrets EP S20
6. Eclairage
7. Coffret de télécommande ITI

ou

8. Détecteur de défaut

> GÉNIE CIVIL

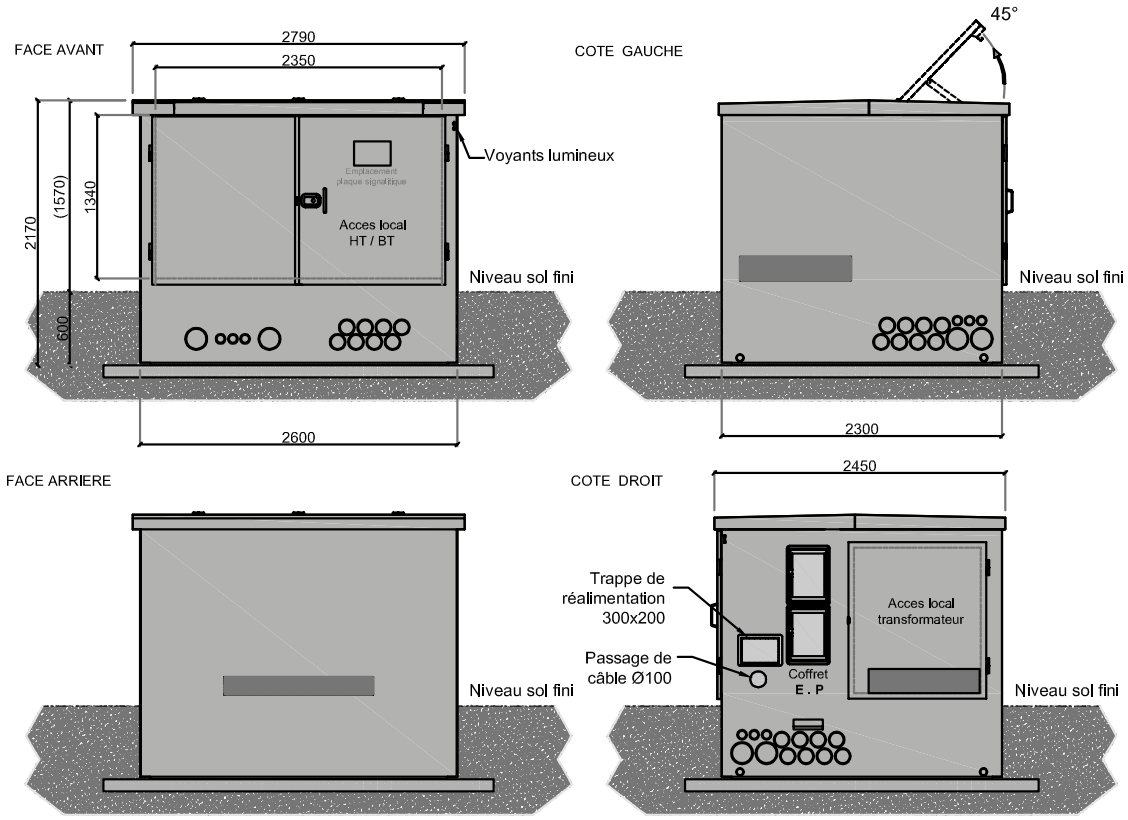

CAHORS
SOLUTIONS INTÉGRÉES