S22

GAMME DE COFFRETS INDIVIDUELS DE BRANCHEMENT ÉLECTRIQUE

Coffrets de branchement électrique (coffrets et socles) permettant de résoudre toutes les configurations de branchement.

Utilisation
Gamme de coffrets de branchement électricité répondant aux besoins d'Enedis liés à l'utilisation de compteurs électroniques.
Disponibles en version téléreport.

Degrés de protection
- **IP43 suivant NF EN 60529**
- **IK10 suivant NF EN 62262**

Spécifications techniques
- **HN 62-S-22**
- Matière : **HN 60-E-02 et HN 60-S-02**

> COFFRETS

Constitution

- Cuve comportant un équipement de raccordement mono/tri,
- Plaque de fermeture,
- Porte (ouverture à 270° / fermeture par loquet de sécurité à tête triangle “1/2 tour”).

2 types de branchement : monophasé 90 A (18 kVA) et triphasé 60 A (36 kVA).

Fixation

Encastré ou en saillie, monté ou non sur socle.

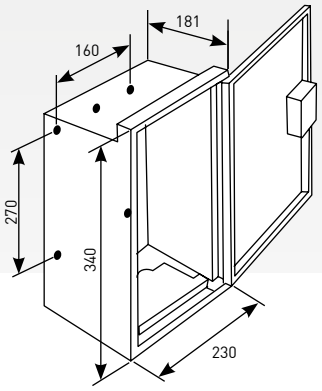

Coffret simple

Nom. Enedis 69.80.421 - Réf. sigle éclair 0450.005

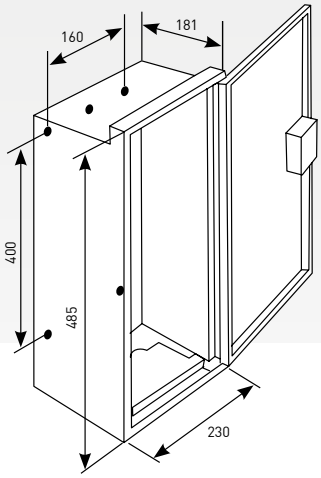

Coffret haut

Nom. Enedis 69.80.430 - Réf. sigle éclair 0450.001

> SOCLES

Constitution

- Cuve complétée en partie haute par un bandeau amovible, et en bas par une plinthe.

Fixation

Par scellement en fond de fouille,
sur 4 pieds cylindriques équipés
d’embouts réglables (35 mm).

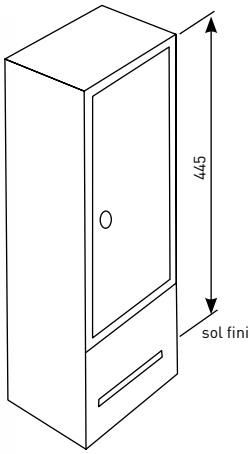

Socle bas

Réf. sigle éclair 0541.235

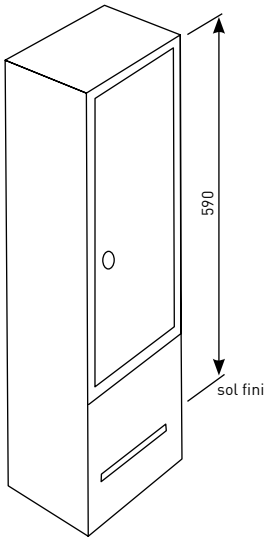

Socle haut

Nom. Enedis 69.80.460 - Réf. sigle éclair 0541.228

Référence en stock

> COFFRET BORNE

Constitution

- Coffret simple sur socle haut,
- Coffret haut sur socle bas.

Les socles hauts et bas peuvent recevoir une grille de repiquage. Les socles hauts peuvent accueillir les grilles d'étoilement et Fausse-Coupure.

Fixation

Par scellement en fond de fouille, sur 4 pieds cylindriques équipés d'embouts réglables (35 mm).

Coffret simple + socle haut

Nom. Enedis 69.80.441 - Réf. sigle éclair 0450.012

> BORNE SIMPLE

Constitution

- Socle haut fermé par un chapeau et équipement de branchement mono/tri,
- Selon les versions, grille de repiquage, platine concentrateur ou platine pour branchement long (Type 2).

Fixation

Par scellement en fond de fouille, sur 4 pieds cylindriques équipés d'embouts réglables (35 mm).

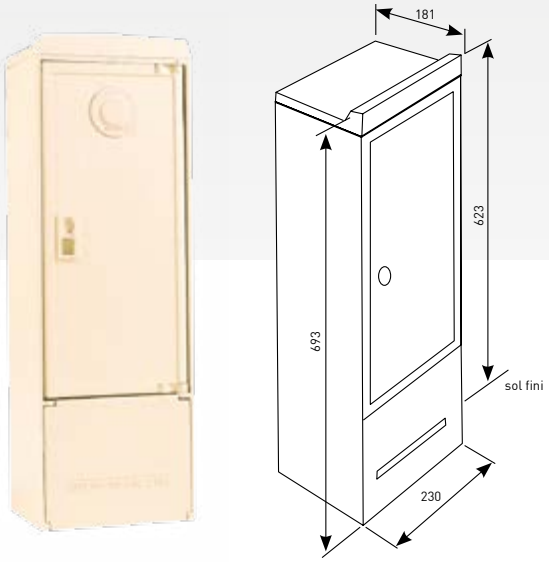

Borne simple

Nom. Enedis 69.80.521
Réf. sigle éclair 0450.851

> PLATINES

Platine compteur/disjoncteur pour branchement long (Type 2)

Nom. Enedis 69.80.499 - Réf. 0945.075

La platine pour branchement long (Type 2) monophasé est destinée à recevoir le compteur électronique et le disjoncteur.
Un cloisonnement interne permet des accès séparés aux zones NF C 14-100 et NF C 15-100.

> KIT PLATINE A2 D2

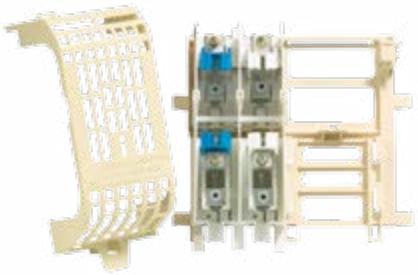

Platine avec équipement monophasé A2-D2

Nom. Enedis 69.80.495
Réf. 0945.014

> KIT TRIPHASÉ

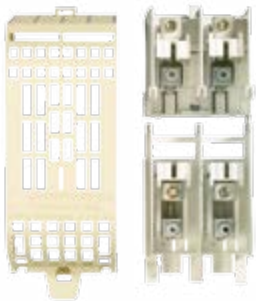

Permet le passage d'un branchement mono en tri

Nom. Enedis 69.80.471
Réf. 0945.000

> RÉFÉRENCES

	Nom. Enedis	Référence
COFFRETS ET PLATINES DE BRANCHEMENT LONG (TYPE 2) MONOPHASÉ (Sigle éclair)		
Coffret haut mono avec platine pour compteur/disjoncteur	69.80.429	0450.072
Coffret borne avec platine pour compteur/disjoncteur	69.80.540	0451.050
Kit de branchement type 2 mono pour compteur + disjoncteur	69.80.499	0945.075
Ensemble de 2 coffrets bornes A2 D2 - Avec téléreport + platine compteur/disjoncteur	69.80.541	0450.939
COFFRETS ET BORNES A2 D2 (Sigle éclair)		
Coffret simple	69.80.420	0450.000
Coffret simple avec embase de téléreport	69.80.421	0450.005
Coffret haut	69.80.430	0450.001
Coffret haut avec embase de téléreport	69.80.431	0450.008
Coffret borne	69.80.440	0450.011
Coffret borne avec embase de téléreport	69.80.441	0450.012
Borne simple	69.80.520	0450.078
Borne simple avec embase de téléreport	69.80.521	0450.851
COFFRETS ET BORNES DIVERS (Sigle éclair)		
Coffret simple, vide, loquet triangle	-	0450.090
Coffret haut, vide, loquet triangle	-	0450.091
SOCLES		
Socle haut	69.80.460	0541.228
Socle bas	-	0541.235
Chapeau de borne	69.80.472	0945.048
PIÈCES DÉTACHÉES		
Porte pour coffret simple	69.80.476	0945.001
Porte avec embase de téléreport pour coffret simple	69.80.477	0945.002
Porte pour coffret haut, borne ou socle	69.80.478	0945.003
Porte avec embase de téléreport pour coffret haut, borne ou socle	69.80.479	0945.004
Axe haut de porte	-	0945.038
Axe bas de porte	-	0945.040
ACCESSOIRES		
Grille de repiquage IP2X HN 62-S-23	69.80.493	0540.541
Grille d'étoilement 150² IP2X	69.80.503/502	0540.464
Platine avec équipement monophasé A2 D2	69.80.495	0945.014
Kit triphasé pour équipement mono/tri	69.80.471	0945.000
Couteau neutre Taille 00	69.43.512	0900.600
Fusible Taille 00 AD - 45 A	69.43.514	0900.212
Fusible Taille 00 AD - 60 A	69.43.513	0900.211
Fusible Taille 00 AD - 90 A	69.43.520	0900.209
Poignée de manœuvre isolée pour cartouche fusible Taille 00	69.41.283	0902.004
Loquet de fermeture triangle S22	69.80.514	0903.112
Loquet de fermeture rectangle S22	-	0903.115
Clé triangle plastique normalisée de 11	84.33.512	0902.013
Ferrures de fixation de coffret S22 et CIBE sur poteau bois ou béton	69.80.511	0945.018
Dispositif de dérivation du bus de téléreport, 4D, à perfo.	44.49.074	0180.146
Accessoire de raccordement provisoire pour coffret simple	69.80.474	0945.005
Accessoire de raccordement provisoire pour coffret haut et socle	69.80.475	0945.006
Embase de téléreport beige	44.49.003	0180.047
Kit de réparation du câble téléreport	44.49.100	0180.127
Kit vis plastique assemblage bornes	-	1022.912

Référence en stock

> EXEMPLE D'UTILISATION

Branchements divers

Coffret haut mono (compteur/disjoncteur, non fournis) pour branchement long (Type 2)

Nom. Enedis 69.80.429
Réf. 0450.072