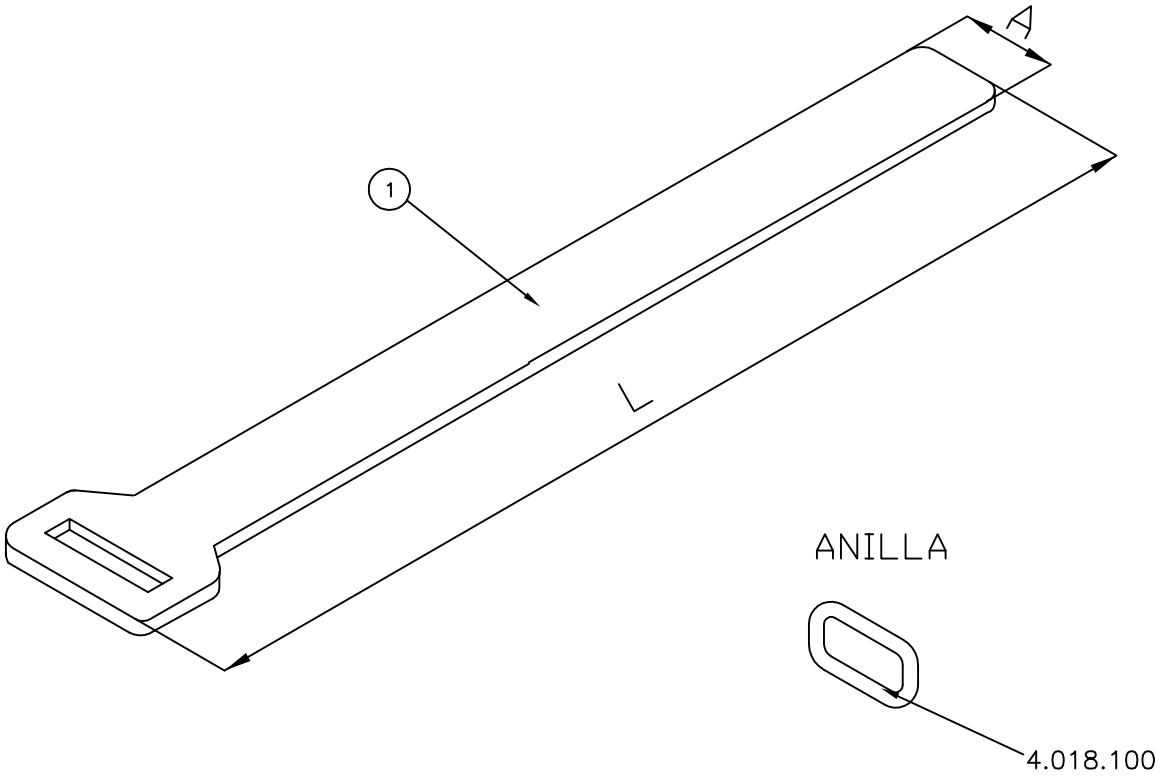

REFERENCIA	DESIGNACION	1	A (mm)	L (mm)
0.572.005	MULTI 12–A	4.047.806	9	90
0.572.005–I	MULTI 12–A–I	–	9	90
0.572.006	MULTI 22–A	4.047.807	9	120
0.572.006–I	MULTI 22–A–I	–	9	120
0.572.007	MULTI 50–A	4.049.196	9	200
0.572.008	MULTI 70–A	4.049.197	9	250

5					6				
3					4				
1					2				
Nº	FECHA	POR	V.B	REVISION	Nº	FECHA	POR	V.B	REVISION

CAHORS

	PROYECT. MMM	MATERIAL:	ACABADO:
ESCALA	DIBUJADO J.G	MULTI–H ENDESA	Nº PM01092
FECHA 99.08.18	CONTROL.		Nº R: 00
			Nº PAGINA 32